TABO TAVOLI/TABLES

La serie Tabo si compone di tavolini utili e componibili adatti per stare ovunque.

Struttura:
- Basamento in ferro piatto con stelo in tubolare metallico;
  Finiture: bianco, tortora (ral 1019) e grafite (ral 7024) e cromato verniciato
- Basamento con gambe circolari in legno. Finiture: rovere chiaro e rovere grigio.

Piani:
Disponibili nelle seguenti forme: trapezoidale, circolare, quadrata e rettangolare.
Versioni:
- Internamente in MDF con bordo a saponetta e poi rivestiti. (solo forma circolare)
- In marmo bianco di carrara. (solo forma circolare/quadrata e rettangolare)
- In melaminico bordo dritto in abs nei colori bianco, grafite, tortora, rovere chiaro, rovere grigio.

The Tabo series is composed of useful and modular tables suitable to stay everywhere.

Structure:
- Flat iron base with metal tubular stem
  Finishings: white, dove-gray (ral 1019) and graphite black (ral 7024) and painted chromed
- Rounded legs base. Finishings: soft durmast and grey durmast.

Top:
Moulds available: trapezoidal, circular, rectangular and squared.
Models:
- Entirely in MDF with soap-borders which are the covered (only circular moulds).
- White Carrara marble (circular, rectangular and squared moulds).
- Bordered abs melamine, colours: white, graphite, dove-grey, soft durmast and grey durmast.
- Bended multi-layered laptop-holder and seat.

Finiture metallo
Metal finish

Finiture legno
Wood finish
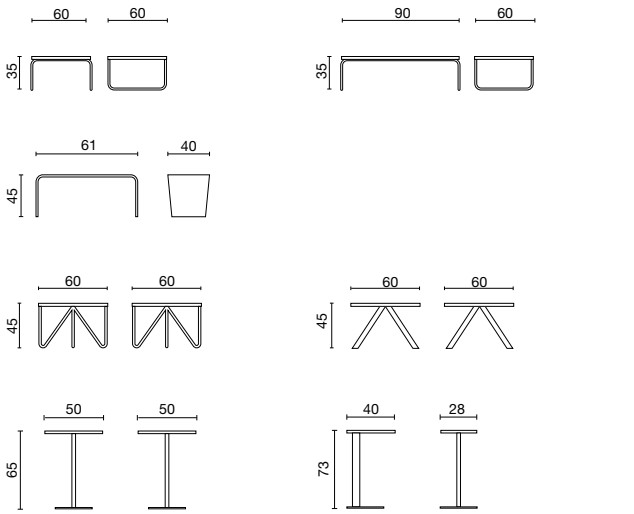
Finiture piani
Top finish